CORREA 22 X 3030 La SPC-3000 (Ref.COR-SPC3000)

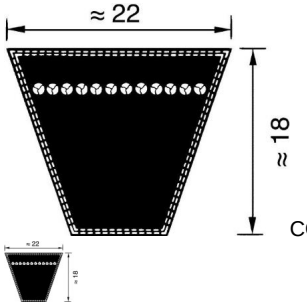

COR-SPC.jpg

CORREA 22 X 3030 La SPC-3000 (Ref.COR-SPC3000, SPC3000, SPC-3000)

Correa Trapecial. Serie SPC

Ver numero de correa hay 1 mas corta

Calificación: Sin calificación
Precio
Precio base con impuestos131,14 €

Precio de venta98,35 €

24 h
*****

Haga una pregunta sobre este producto

Fabricante:Generico

Descripción

Comentarios

Aún no hay comentarios para este producto.

// //